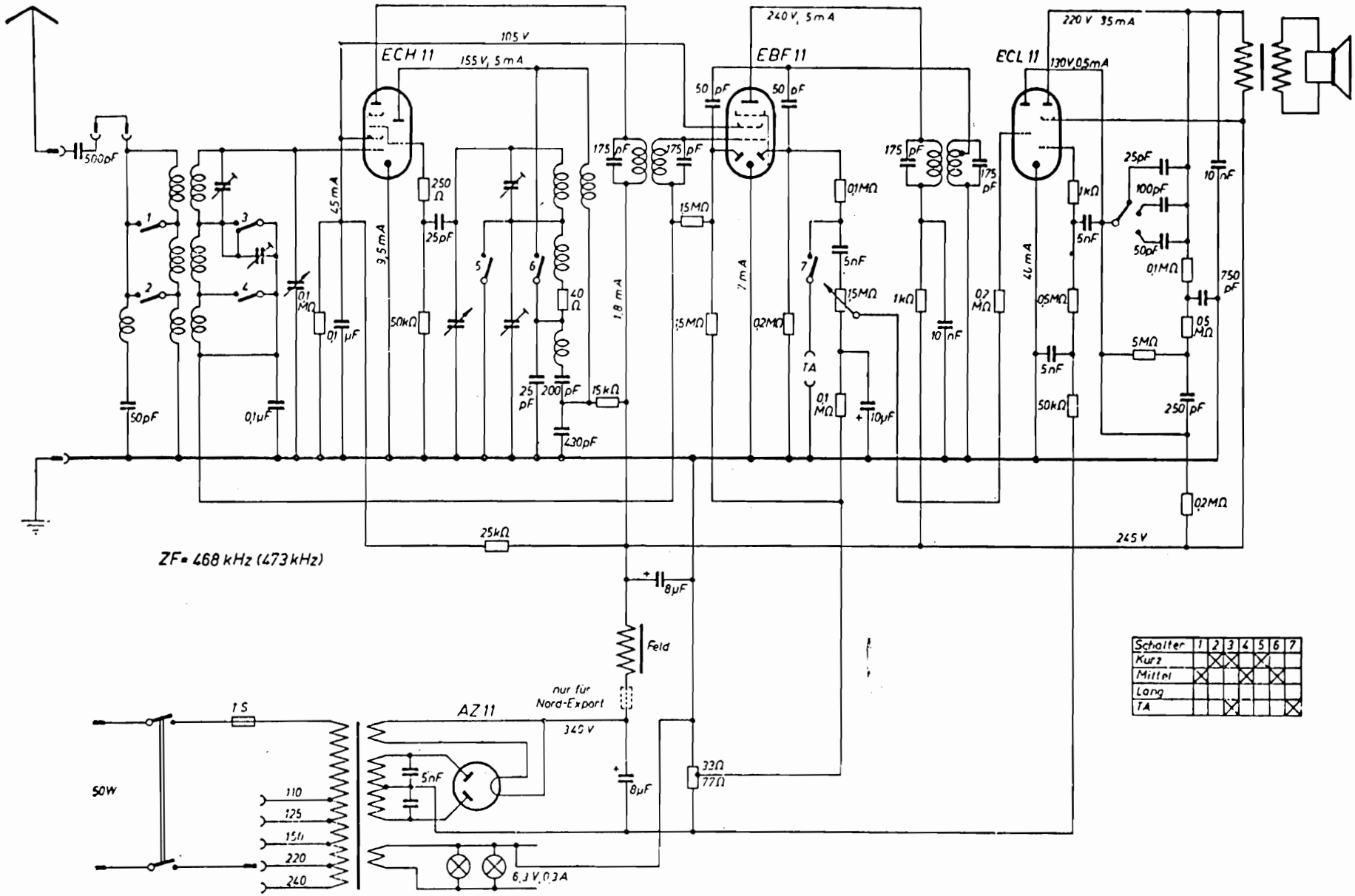AEG 430 WK und 431 WK